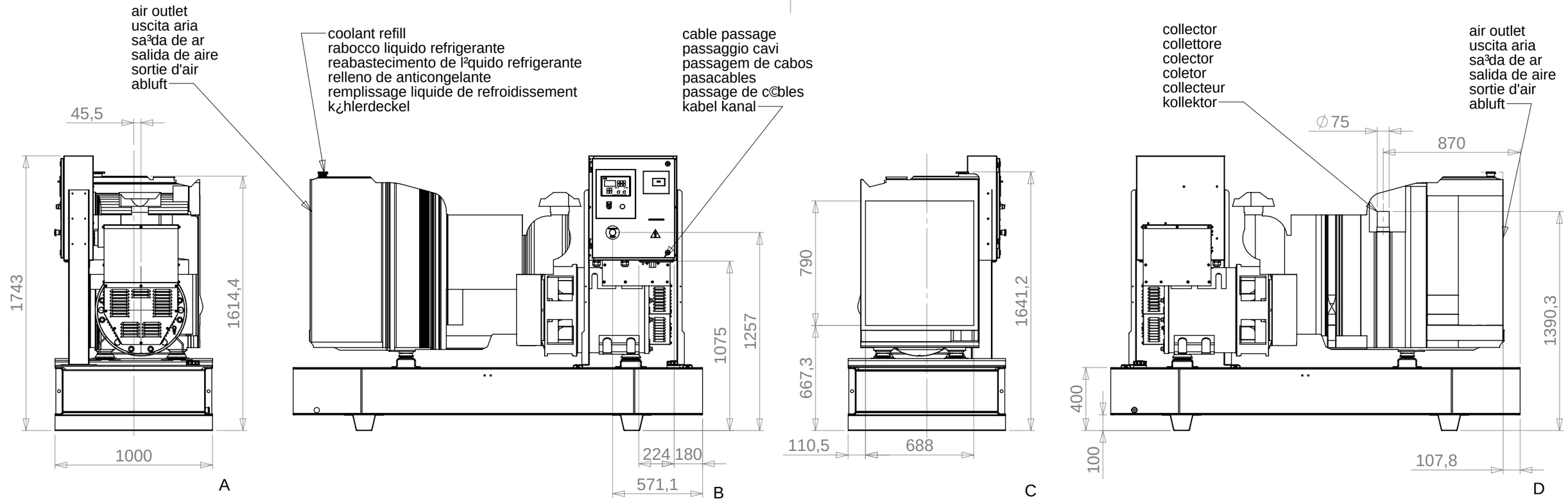

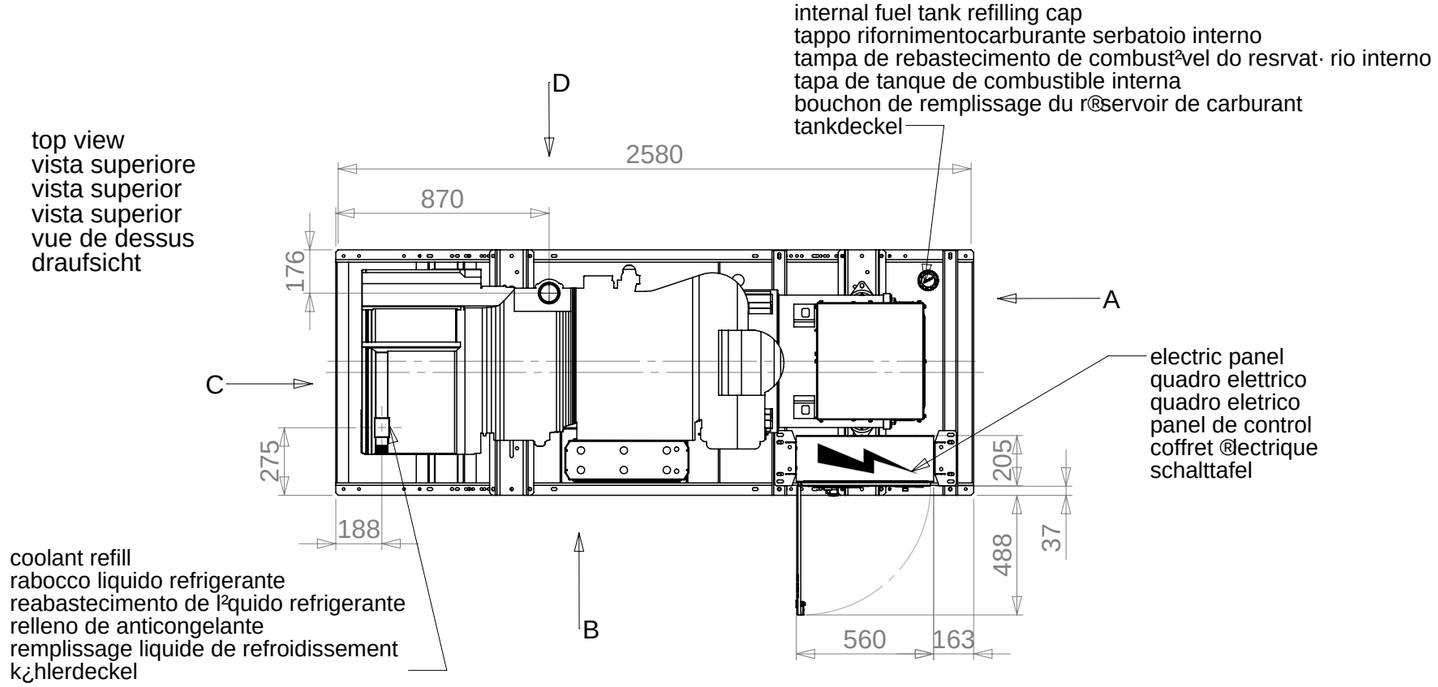

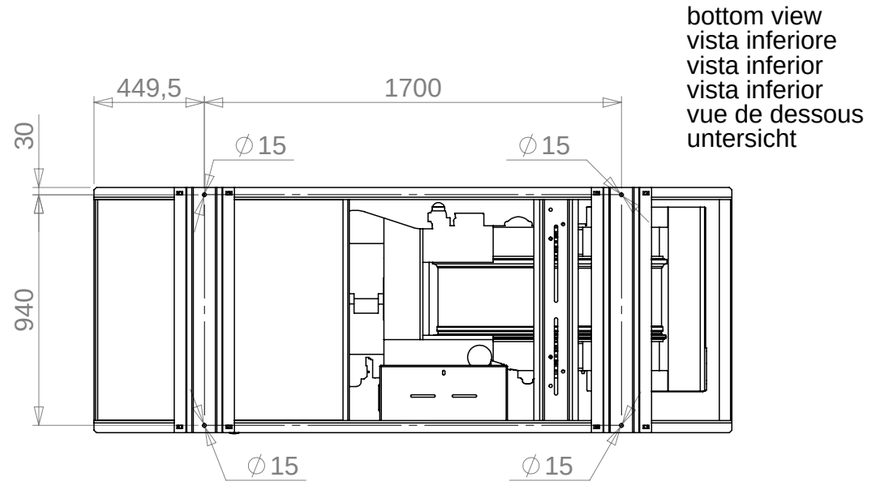

Rev.	Date-Data-Data-Fecha-Date-Datum / Modification-Modifica-Modifica-©o-Modificaci· n-Modification- nderung
04	
03	
02	
01	

This drawing is the sole property of PRAMAC - Any reproduction in part or whole without the permission is prohibed
Il presente disegno ¯ di propriet¨ della PRAMAC - E' proibita la riproduzione non autorizzata sia parziale che completa

PRAMAC

Model
Modello
Modelo
Modelo
Mod¯le
Modell

GSW210P - OPENSET

Scale/Scala/Escala/Escala/Echelle/MaÇstab	1:25	Code/Codice/C· digo/C· digo/Code/Code	
Date/Data/Data/Fecha/Date/Datum	30/09/2014	**ID0160-00**	